FA 20 402 07

Helixon-S

K-S.one

①

②

③

④

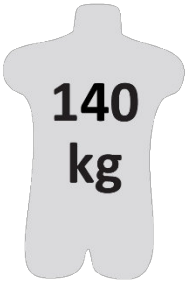

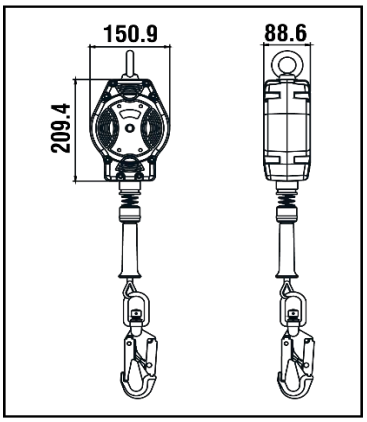

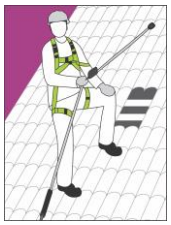

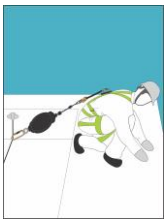

HS CODE
84798997
CARTON SIZE / PCS.
60 x 40 x 24 cm / 4
AET N°2777/10829-02/E01-02
Satra Technology Europe Ltd., N° 2777, Bracetown Business Park, Clonee, Dublin, D15YN2P, Ireland
MODULE D FI14/14003.02
SGS Fimko Oy, N°0598 Takomotie 8, 00380 HELSINKI, Finland
AET (UKCA) N°AB0321/16080-01/E01-01
Satra Technology Centre, N°0321 Wyndham Way, Telford Way, Kettering Northamptonshire, NN16 8SD, United Kingdom
MODULE D 11 IN14/14003
SGS United Kingdom Ltd., N°0120 Unit 202B, Worle Parkway, Weston-super-Mare, BS22 6WA, United Kingdom

REF.	FA 20 402 07
LG. KG	7 m 140 KG
CE	EN 360:2002
MAT.	Polyamide 6 - 30% fiber glass / Poliamid 6 - 30% włókna szklanego STEEL Ø4.8 mm
/	STEEL FA 50 101 17 / FA 50 203 20 with fall indicator (ze wskaźnikiem upadku)
360°	x2
R(kN)	12 kN
0.50mm	YES
+	PPE-R 11.060
Kg	4.08 KG

LG. KG

Longueur Poids maxi utilisateur
Length Max. user weight
Longitud Peso máximo del usuario
Lunghezza Peso Max. dell'utente
Länge Höchstgewicht des Benutzers
Długość Maks. waga użytkownika

MAT.

Matière carter / câble
Material of casing / wire rope
Material cárter / cable
Material dei carter / cavo
Material Gehäuse / Seil
Materiał obudowy / liny stalowej

Matière connecteur haut / connecteur bas
Material of top connector / bottom connector
Material conector alto / conector bajo
Materiale connettore alto / connettore basso
Material oberes / unteres Verbindungselement
Materiał złącza górnego / złącza dolnego

360°

Nombre d'émerillons
Number of swivels
Cantidad de eslabones giratorios
Numero di tornichetti
Anzahl der Wirbel
Liczba krętlików

0.50mm

Homologué pour le travail à proximité d'arêtes vives
Approved for work near sharp edges
Homologado para trabajo cerca de aristas vivas
Omologato per lavoro in prossimità di spigoli vivi
Zugelassen für Arbeiten in der Nähe scharfer Kanten
Zatwierdzony do pracy w pobliżu ostrych krawędzi